MASPRO

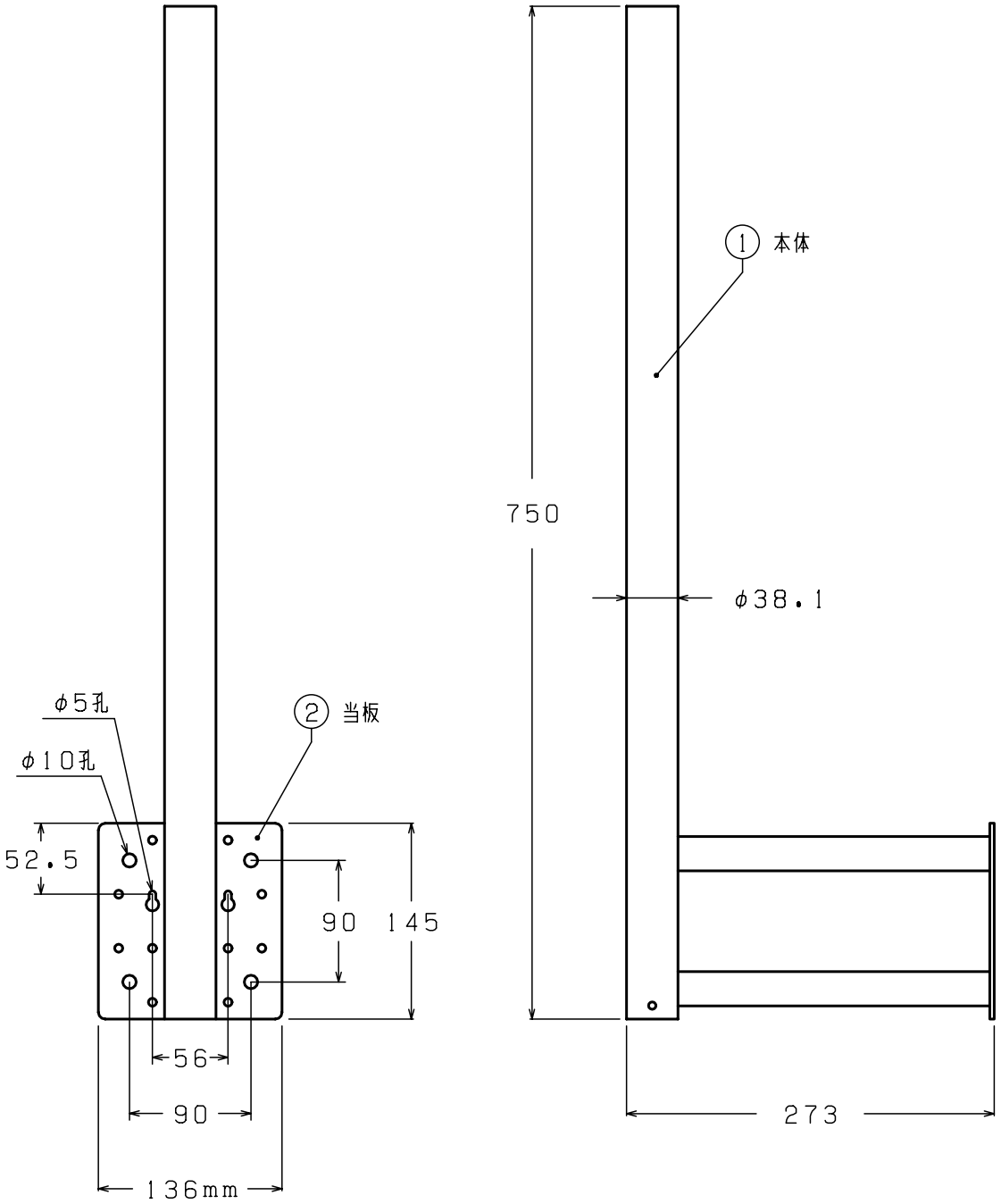

品名	BS・CSアンテナ用サイドベース（50cm以下用）
型式	SBM45K

部品明細表

番号	部品名	材質	表面処理
1	本体	鋼管	溶融亜鉛メッキ
2	当板	鋼板	溶融亜鉛メッキ

マスプロ電工株式会社

図番	KA-1207