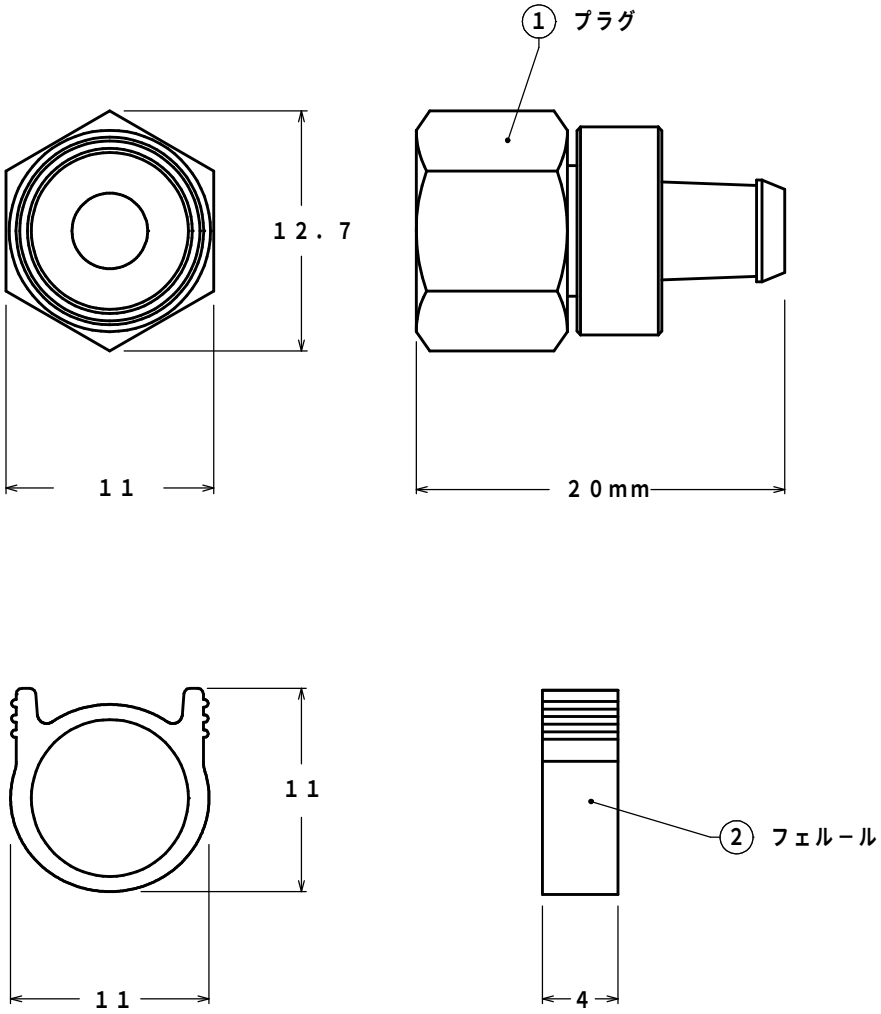

品名	F型コネクター
型式	FP4

部品明細表

番号	部品名	材質	表面処理
1	プラグ	黄銅	ニッケルメッキ
2	フェルール	アルミニウム	——

マスプロ電工株式会社

図番	KE−8704