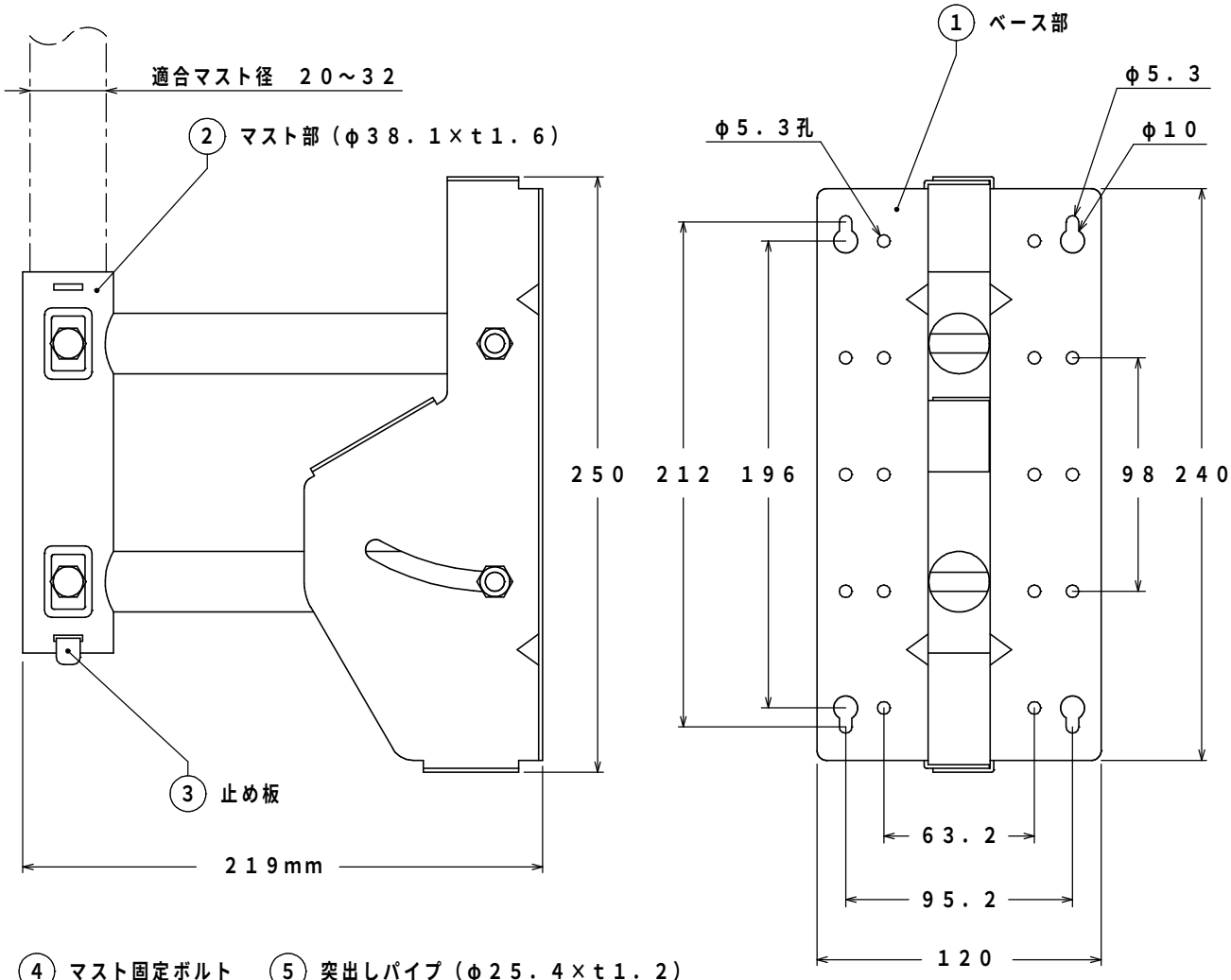

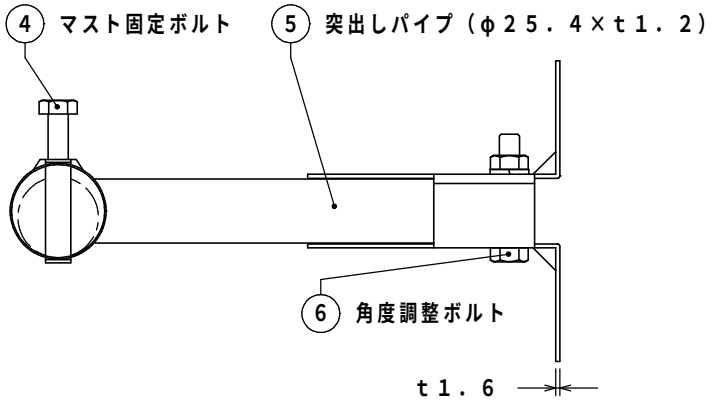

品名	サイドベース
型式	ＳＢ３０Ｓ

部品明細表

番号	部品名	材質	表面処理
1	ベース部	鋼板	溶融亜鉛 錫合金メッキ
2	マスト部	鋼管	溶融亜鉛 錫合金メッキ
3	止め板	ステンレス	——
4	マスト固定 ボルト	ステンレス	——
5	突出しパイプ	鋼管	溶融亜鉛 錫合金メッキ
6	角度調整ボルト	冷間圧造用 炭素鋼線材	溶融亜鉛 錫合金メッキ

マスプロ電工株式会社

図番	ＫＥ－８８９４